SL629 PL PRISM D/I

Artikelnummer 3119886



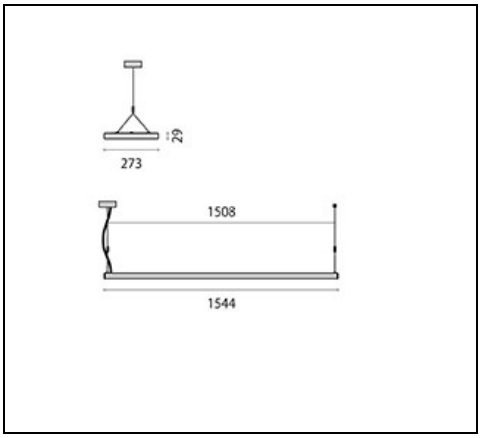

IP 20 | CLASS I | EN

Beschreibung

LED-Pendelleuchte für den Innenbereich, bestehend aus:

- Gehäuse aus Stahlblech, Kopfstücke aus Aluminiumdruckguss, pulverbeschichtet
- Prismatische Abdeckung für effiziente Lichtstreuung, Blendungsminimierung und eine hohe Gleichmäßigkeit
- Lichtverteilung direkt / indirekt
- LED Sidelight-Technologie für homogene Leuchtdichteverteilung über die gesamte Lichtaustrittsfläche
- Farbtoleranz nach MacAdam ≤3 SDCM
- Light-Engine mittels Einschubmechanik auswechselbar
- Inkl. Stahlseilabhängung (1,5 m), transparenter Zuleitung und Deckenauslassdose
- Entblendung nach DIN EN 12464-1
- Ausführungen in Sonderfarben auf Anfrage

Um die ständige Aktualisierung unserer Produkte zu fördern, behält sich PERFORMANCE iN LIGHTING das Recht vor, Änderungen ohne vorherige Ankündigung vorzunehmen. Daher wird immer empfohlen, die neueste Version zu lesen, die auf der Website www.performanceinlighting.com veröffentlicht ist. Gelieferte Lumenleistungen und Stromverbrauch, einschließlich Verluste, unterliegen einer Toleranz von +/-7 %. Wenn nicht anders angegeben, gelten die Werte für eine Umgebungstemperatur von 25°C. Die Garantiebedingungen sind unter www.performanceinlighting.com/qr/qr/company/geschaeftsbedingungen

PERFORMANCE iN LIGHTING GmbH Headquarters - Germany
Stapelner Str. 1+3
38644 Goslar - Germany
Tel. +49 (0) 5321 3777 0
Fax +49 (0) 5321 3777 99

info.de@pil.lighting
www.performanceinlighting.com

Produktdaten

ETIM-Gruppe:	EG000027	**ETIM-Klasse:**	EC001743

Allgemeine Eigenschaften

Fassung:	LED	**Leuchtmittel:**	LED
LED-Nennlichtstrom [lm]:	12000	**Leuchtenlichtstrom [lm]:**	8680
Leistung [W]:	69 W	**Lichtausbeute [lm/W]:**	126
CRI:	80	**Kelvin:**	4000
Farbe / Finish:	BK-RAL9005 / Schwarz RAL9005 / Strukturiert	**Schutzart IP:**	IP20
IK-J-xxIP:	IK05 0.70J x	**Schutzklasse:**	I
Optik:	SYMMRISCHE GLEICHMÄSSIG DIREKT-INDIREKT	**Abstrahlwinkel:**	2 x 40°/50°
Nettogewicht [kg]:	7.1	**Gesamte Länge [mm]:**	1544
Gesamte Breite [mm]:	273	**Gesamte Höhe [mm]:**	29

Mechanische Eigenschaften

Bauform:	RECHTECKIG	**Gehäusematerial:**	STAHL
Glühfadentest [°C]:	650 °C		

Elektrische Eigenschaften

Spannungsart:	AC	**Eingangsspannung [V AC]:**	220/240
Eingangsfrequenz [Hz]:	220-240V 50/60Hz	**Leistungsfaktor / COS Φ:**	0.9
Eingangsspannung [V DC]:	168/275	**Einschaltstrom [A/µs]:**	20 / 240
C10 1.5 mm²:	24	**C16 2.5 mm²:**	40
B10 1.5 mm²:	15	**B16 2.5 mm²:**	24
EEI:	A2		

Installation

Anwendungsbereich:	Innenbeleuchtung	**Montageart:**	Pendelleuchten
Min. Umgebungstemperatur [°C]:	10	**Max. Umgebungstemperatur [°C]:**	40

Lichteigenschaften

MacAdam:	3	**Lumen maintenance:**	L80B10@50000h
Verteilung der Lichtemission:	Direct/ Indirect	**DFF - Unterer halbräumlicher Lichtstromanteil [%]:**	36
UFF - Oberer halbräumlicher Lichtstromanteil [%]:	64	**UGR max.:**	14.0

Um die ständige Aktualisierung unserer Produkte zu fördern, behält sich PERFORMANCE iN LIGHTING das Recht vor, Änderungen ohne vorherige Ankündigung vorzunehmen. Daher wird immer empfohlen, die neueste Version zu lesen, die auf der Website www.performanceinlighting.com veröffentlicht ist. Gelieferte Lumenleistungen und Stromverbrauch, einschließlich Verluste, unterliegen einer Toleranz von +/-7 %. Wenn nicht anders angegeben, gelten die Werte für eine Umgebungstemperatur von 25°C. Die Garantiebedingungen sind unter www.performanceinlighting.com/qr/qr/company/geschaeftsbedingungen

PERFORMANCE iN LIGHTING GmbH Headquarters - Germany
Stapelner Str. 1+3
38644 Goslar - Germany
Tel. +49 (0) 5321 3777 0
Fax +49 (0) 5321 3777 99

info.de@pil.lighting
www.performanceinlighting.com

Photometrische Daten

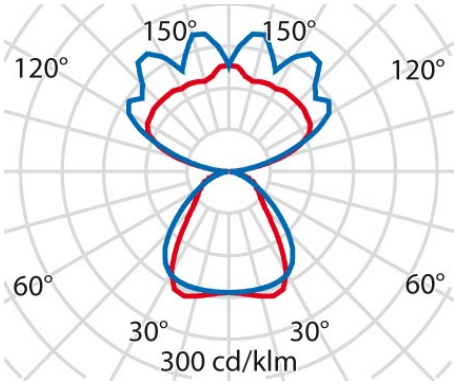

Um die ständige Aktualisierung unserer Produkte zu fördern, behält sich PERFORMANCE iN LIGHTING das Recht vor, Änderungen ohne vorherige Ankündigung vorzunehmen. Daher wird immer empfohlen, die neueste Version zu lesen, die auf der Website www.performanceinlighting.com veröffentlicht ist. Gelieferte Lumenleistungen und Stromverbrauch, einschließlich Verluste, unterliegen einer Toleranz von +/-7 %. Wenn nicht anders angegeben, gelten die Werte für eine Umgebungstemperatur von 25°C. Die Garantiebedingungen sind unter www.performanceinlighting.com/qr/qr/company/geschaeftsbedingungen

PERFORMANCE iN LIGHTING GmbH Headquarters - Germany
Stapelner Str. 1+3
38644 Goslar - Germany
Tel. +49 (0) 5321 3777 0
Fax +49 (0) 5321 3777 99

info.de@pil.lighting
www.performanceinlighting.com