LED-Außenleuchte



# VIA
# 52 6403 730
**[ Artikelnummer : 52000 0021 ]**

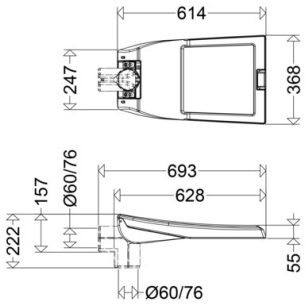


### Allgemeine Produktbeschreibung

LED-Außenleuchte VIA, bestehend aus pulverlackiertem Aluminiumdruckgussgehäuse, aufklappbar, mit Sicherungsbügel. LED-Modul(e) und EVG auf werkzeuglos herausnehmbaren Trägerblechen im Gehäuseoberteil montiert. Kabeleinführung mit Verschraubung und Zugentlastung, Trennsteckverbindung und Druckausgleichssystem im Gehäuseunterteil, flaches Sicherheitsglas, Silikondichtung, Zentralverschluss aus Aluminium. Zhaga konforme LED-Module mit hocheffizienten Optiken, direktstrahlend, Multi-Layer Technologie. EVG mit hoher Stoßspannungsfestigkeit, Überlast- und Kurzschlussschutz. Universal- Maststutzen aus Aluminiumdruckguss für Mastzopf 60/76 zur Mastansatz- oder Mastaufsatzmontage. Für Mastzopf 42 ist separates Reduzierzubehör erforderlich. Neigungsverstellung 0°, 5°, 10°, 15° bei Aufsatzmontage, 0°, -5°, -10°, -15° bei Ansatzmontage, Skalierung am Leuchtengehäuse.

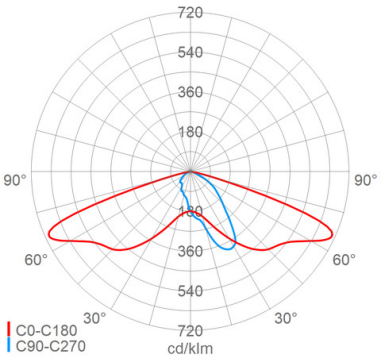


### Allgemeine Produktvorteile

- langlebiges, korrosionsbeständiges Aludruckgussgehäuse mit glatter Oberfläche ohne Kühlrippen
- schnelle, einfache Montage durch werkzeugloses Öffnen der Leuchte über zentralen Kniehebelverschluss
- kein unangenehmes „Über-Kopf arbeiten“, Leuchte öffnet nach oben
- vormontierte Universal-Mastbefestigung für Mastzopf 60 und 76 zur Mastansatz- oder Mastaufsatzmontage
- einfache Einführung des Kabels in den Anschlussraum durch Kabelverschraubung
- werkzeugloser Tausch der LED-Platine (Trägerblech, Trennstecker, Klemmfeder) sowie EVG Tausch (Trägerblech, Trennstecker, Klemmfeder)
- zeit- und kostensparender Komponententausch am Lebensdauerende bzw. Umrüstung bei technischer Weiterentwicklung oder dem Einsatz anderer/wärmerer Lichtfarben
- gleichmäßige Ausleuchtung durch die Multi-Layer Technologie
- integriertes Druckausgleichsystem verhindert Kondenswasserbildung im Innenraum
- umweltfreundlich, keine Lichtemission in den oberen Halbraum, Dark-Sky Anforderungen werden erfüllt, bei Aufneigung bis 15° ULOR=0
- nachhaltig, Komponenten werkzeuglos austauschbar
- zukunftssicher durch Verwendung Zhaga-konformer LED-Module

### Einsatzbereiche

Wohn-, Anlieger-, Neben- und Hauptstraßen, Kreisverkehre, Rad- und Fußwege, verkehrsberuhigte Zonen, Werksgelände, Parkplätze, Ein- und Ausfahrten etc.

# VIA
# 52 6403 730
## [ Artikelnummer : 52000 0021 ]

### Technische Daten

**Kenndaten**

| | |
|---|---|
| Leuchtmittel: | LED |
| LED-Modulstandard: | Zhaga |
| Austauschbarkeit: | Leuchtmittel und EVG von elektrotechn. Fachkraft tauschbar |
| Systemleistung: | 140 W |
| Leuchtenlichtstrom: | 18990 lm |
| Lichtausbeute: | 136 lm/W |
| Farbtemperatur: | 3000 K |
| Farbwiedergabe Ra: | ≥ 70 |
| Lichtfarbe: | 730 |
| Zul. Umgebungstemperatur $T_a$: | -40 °C bis +25 °C |
| Vorschaltgerät: | 1 x EVG, Überlastschutz , Kurzschlussschutz |
| Stoßspannungsfestigkeit: | 10 kV |

**Lichttechnik**

| | |
|---|---|
| Lichtlenkung: | Linsenoptik |
| Abstrahlcharakteristik: | asymmetrisch-breitstrahlend |
| Photobiologische Sicherheit: | RG2 |

**Lebensdauer**

| | |
|---|---|
| Nutzlebensdauer LED: | L90>100000 h (@ Ta max) |

**Elektrischer Anschluss**

| | |
|---|---|
| Nennspannung: | 220 - 240 V, 50/60 Hz |
| Anschlussklemme: | Steckverbindung, 3-polig, 0,75 - 2,5 mm² |
| Max. Anzahl bei LS B16: | 7 |
| LS B10/B13/B20/B25: | 4/5/8/10 |
| LS C10/C13/C16/C20/C25: | 7/9/11/14/18 |
| Einführungen: | Verschlussstopfen (1x), Kunststoff, 9 - 14 mm |

**Gehäuse**

| | |
|---|---|
| Gehäusematerial: | Alu-Druckguss |
| Lackiert: | Ja |
| Farbe: | grau, DB 702 |

**Abdeckung**

| | |
|---|---|
| Art/Material: | Scheibe (Sicherheitsglas) |
| Eigenschaft: | klar |
| Verschluss: | verschraubt |

**Montage**

| | |
|---|---|
| Montageart (ggf. Zubehör erforderlich): | Mastansatz, Mastaufsatz |
| Gebrauchslage: | nach unten strahlend |
| Mastansatz: | Ø 60mm x 100mm, Ø 76mm x 90mm |
| Mastaufsatz: | Ø 60/76mm |
| Neigungswinkelverstellung Ansatz: | 0 °, -5 °, -10 °, -15 ° |

**Montage**

| | |
|---|---|
| Neigungswinkelverstellung Aufsatz: | 0 °, 5 °, 10 °, 15 ° |
| Windangriffsfläche: | 0,21 m² |

**Eigenschaften / Zertifikate**

| | |
|---|---|
| Schutzklasse: | II |
| IP Schutzart: | IP66 |
| Stoßfestigkeit (IK): | IK09 |
| Prüfzeichen/Kennzeichnung: | CE |
| Energieeffizienzklasse: | D |

**Sonstige Eigenschaften**

| | |
|---|---|
| Druckausgleichssystem: | Ja |

**Abmessung / Gewicht**

| | |
|---|---|
| Länge: | 693,00 mm |
| Breite/Durchmesser: | 368,00 mm |
| Höhe: | 222,00 mm |
| Gewicht: | 10,80 kg |
| EAN/GTIN: | 4041254381503 |

# VIA

# 52 6403 730

## [ Artikelnummer : 52000 0021 ]

**Optionales Zubehör/Ersatzteile**

| Artikelnummer | Artikelbezeichnung | Artikelbeschreibung |
|---|---|---|
| 52010 9000 | 52/010 | |
| 90309 0001 | RZ 76/42 VIA | Reduzierstück Stahl verzinkt ø76 -> 42mm |
| 90113 0002 | HA 08 | Abschirmung hausseitig , Kunststoff (PC) , für 08... bzw. L25... |
| 90113 0003 | HA 16 | Abschirmung hausseitig , Kunststoff (PC) , für 16... bzw. L50... |
| 90113 0004 | HA 24 | Abschirmung hausseitig , Kunststoff (PC) , für 24... |
| 90113 0005 | HA 32 | Abschirmung hausseitig , Kunststoff (PC) , für 32... bzw. L100... |